Induktiver Näherungsschalter
BES 516-300-S 180-02
8 x 8 x 40
Öffner
Sn=1,5mm
bündig einbaubar

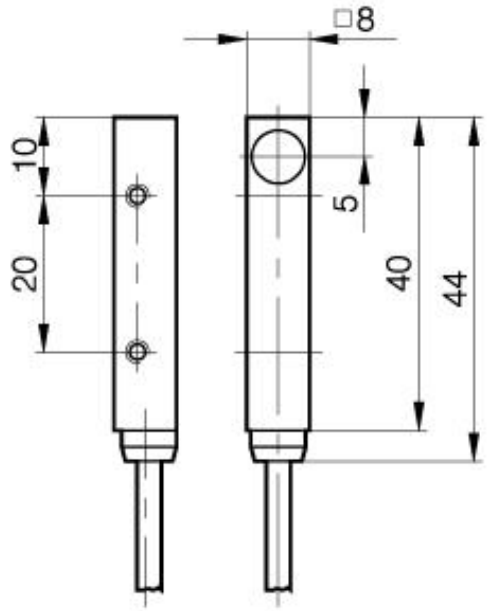

PX0328

Allgemeine Daten

Einbauart in Stahl	bündig einbaubar
Nennschaltabstand Sn	1,5mm
gesicherter Schaltabstand Sa	0...1.2mm
Wiederholgenauigkeit	≤ 5%
Hysterese	≤ 15%
Umgebungstemperatur	-25...+70°C
Verschmutzungsgrad	3
Bereitschaftsverzug	≤ 10ms

Mechanische Daten

Abmessung BxHxT oder DxT	8 x 8 x 40mm
Gehäusematerial	Gd Zn Al
Material der aktiven Fläche	PA 12
Schutzart nach IEC 60529	IP65
Anschlußart	Kabel
Kabelart	LiYY-O

Schockbeanspruchung: Halbsinus, 30 gn, 11ms
Schwingungsbeanspruchung: 55 Hz, 1mm Amplitude, 3 x 30 Minuten

Elektrische Daten

Stromart	DC
Verdrahtungsart	3-Draht
Schaltfunktion	Öffner
Ausgangsschaltung	PNP
Bemessungsbetriebsspannung	24 DCV
Bemessungsbetriebsstrom	200mA
Betriebsspannung	10...30 DCV
Restwelligkeit	≤ 15%
Schaltfrequenz	1000Hz
Leerlaufstrom	≤ 5/≤ 20mA
Reststrom	≤ 80µA
Spannungsabfall	≤ 2.5/-V
Kurzschlußschutz	ja
Verpolschutz	ja

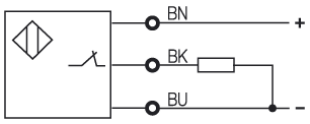

CE

Gebrauchskategorie	DC 13
Schutzklasse	

Datenblattnummer:

Begriffsbestimmungen siehe Hauptkatalog
Wenn nicht anders angegeben,
Werte nach IEC 60947-5-2 (DIN EN60947-5-2)

Balluff GmbH
Schurwaldstraße 9
D-73765 Neuhausen a.d.F.
Telefon (07158) 173-0 Telefax (07158) 5010

BALLUFF
sensors worldwide